14076-FT.pdf

MASTERDOSE LRI 220V 24V

TUBE Ø 5x8

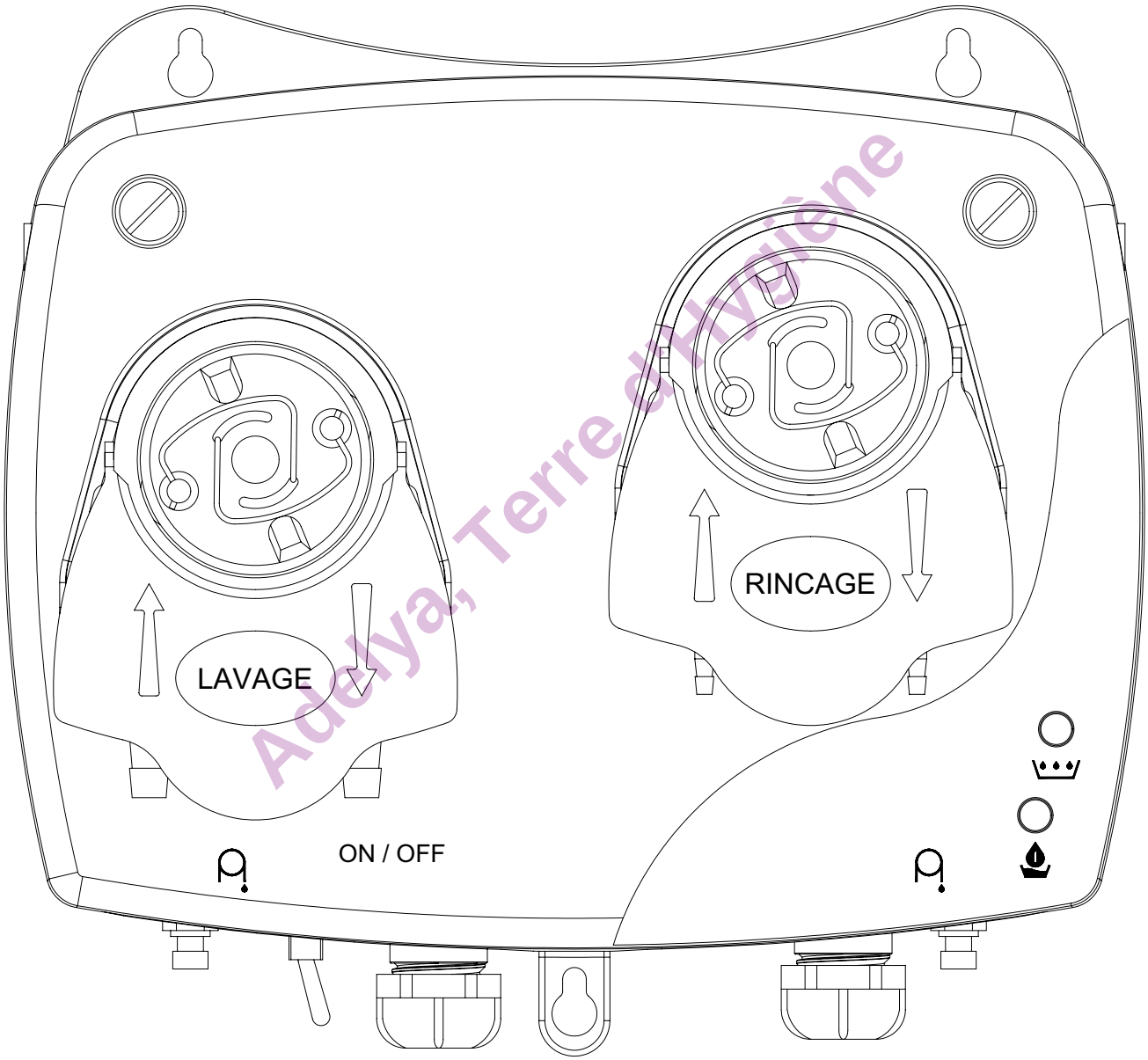

Adelya, Terre d'Hygiène

14076-FT.pdf

INSTALLATION

14076-FT.pdf

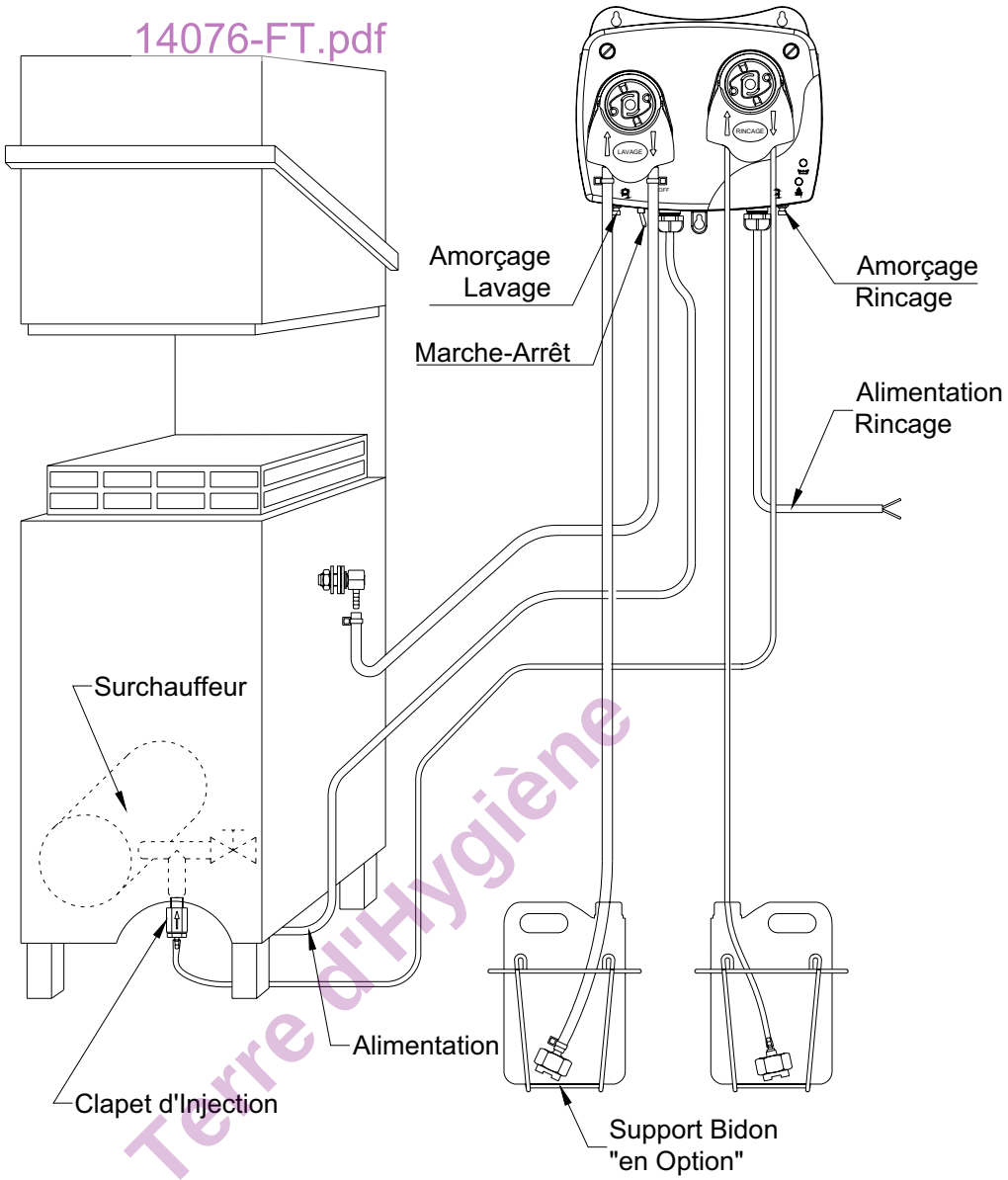

Adelya, Terre d'Hygiène

ENCOMBREMENT

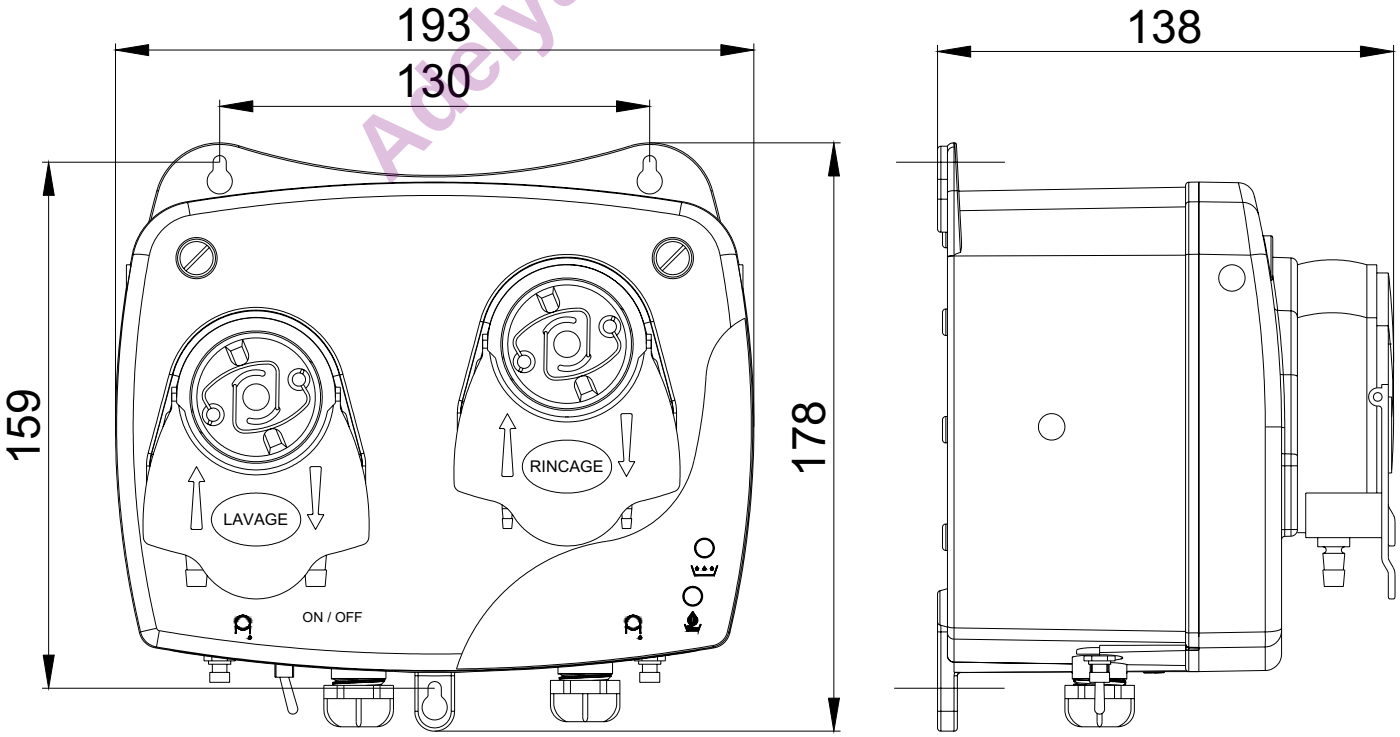

14076-FT.pdf

14076-FT.pdf

RACCORDEMENT HYDRAULIQUE LRI 220V 24V

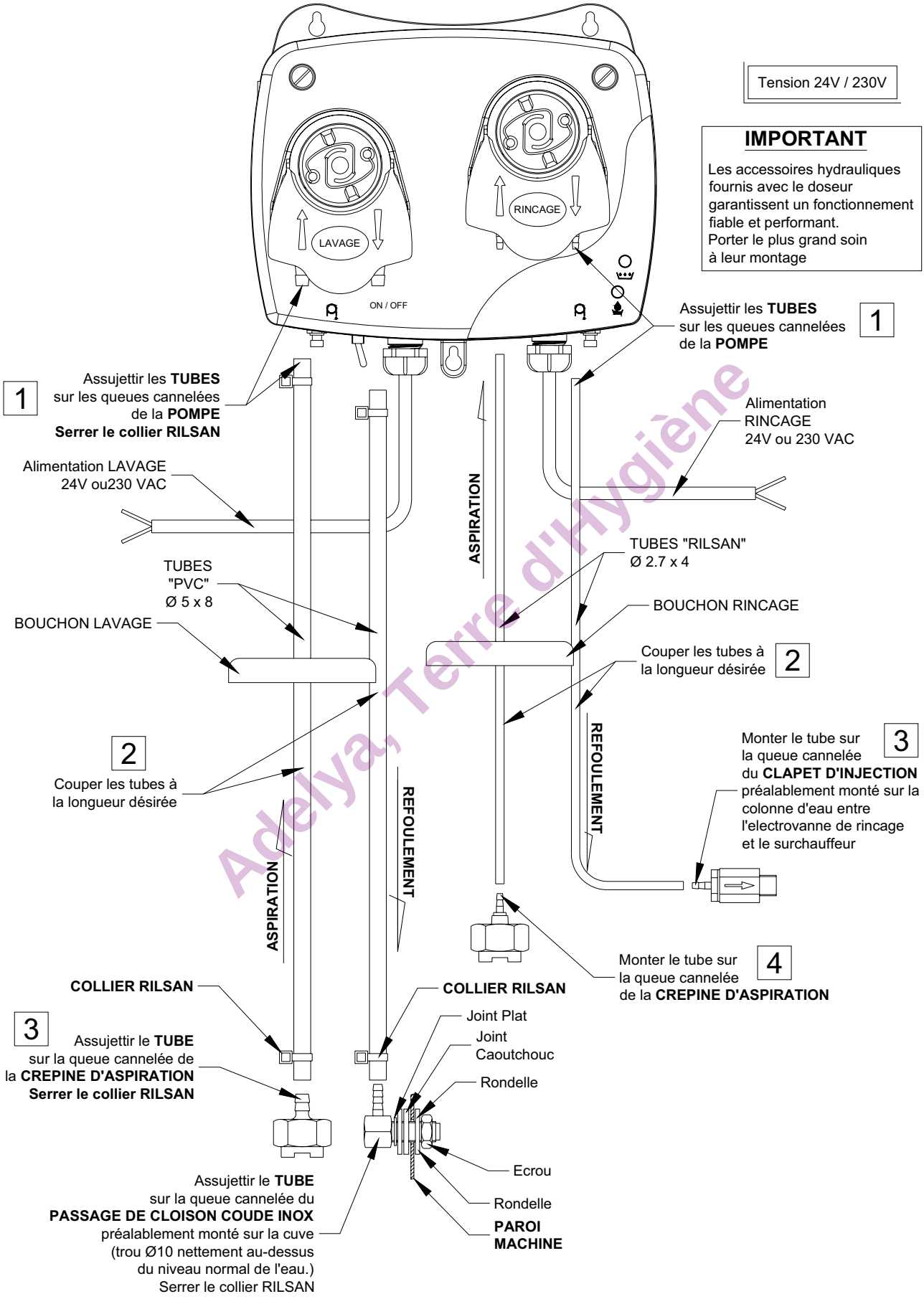

Adelya, Terre d'Hygiène

14076-FT.pdf

14076-FT.pdf

CHANGEMENT DU KIT TUYAU

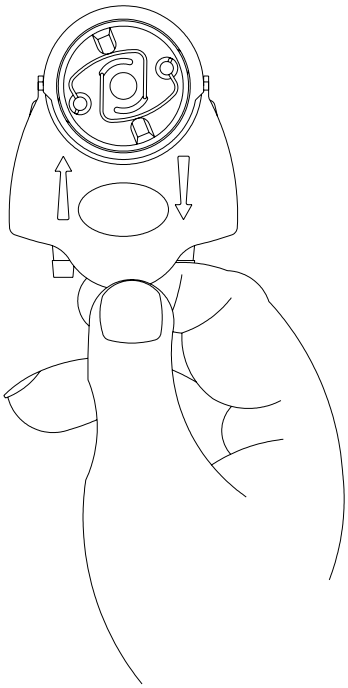

1 - Soulever le tablier.

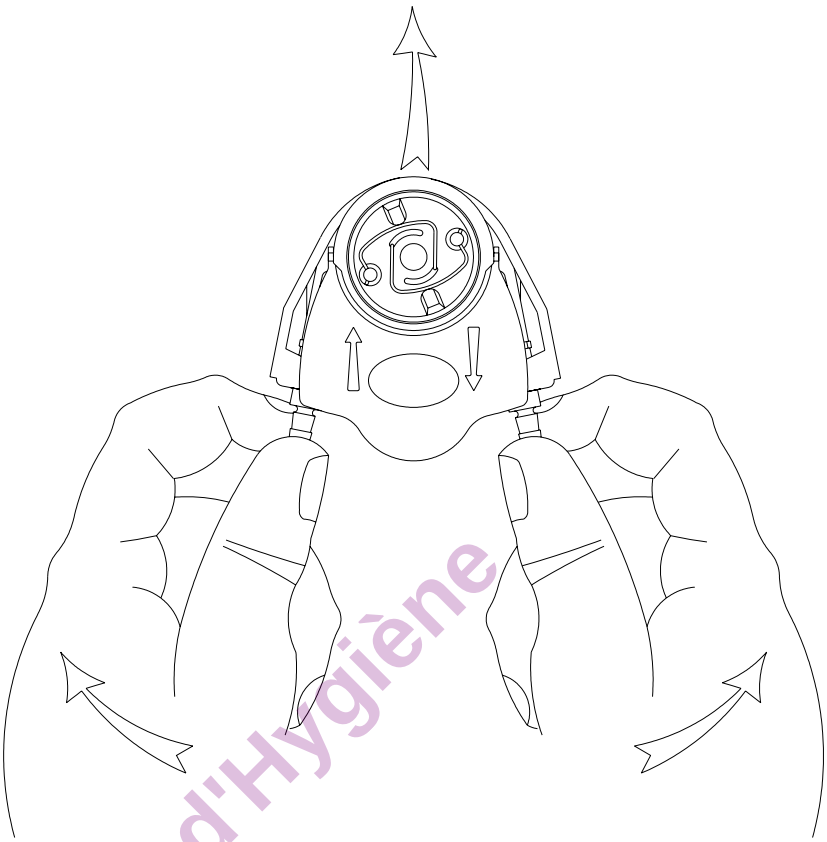

2 - Ecarter largement le berceau pour le dégager vers le haut.
3 - Pour le remontage procéder en sens inverse.

Adelya, Terre d'Hygiène

LEGENDE DES PICTOGRAMMES

PICTOGRAMME	SIGNIFICATION
ON/OFF	MARCHE / ARRET
	REAMORCAGE
	DOSE INITIALE
	RINCAGE

14076-FT.pdf

14076-FT.pdf

RACCORDEMENT ELECTRIQUE EN 230 VAC.

Le doseur doit être raccordé à une tension d'alimentation (protégée) de 230 VAC – 50 Hz – 5 VA minimum par dispositif présentant une distance d'ouverture des contacts d'au moins 3 mm entre chaque pôle.
Si le câble d'alimentation est endommagé, il doit être remplace par le fabricant, son service après vente ou une personne de qualification similaire afin d'éviter tout danger.
EN CAS DE CHANGEMENT DU CABLE D'ALIMENTATION, IL EST IMPERATIF de :
Couper la tension d'alimentation (230 VAC) avant toute intervention de l'opérateur.
Remplacer le câble par un équivalent.
Dégainer ce câble sur une longueur de 12 mm maximum. Dénuder l'âme de chaque conducteur sur une longueur de 4 mm. Etamer juste l'extrémité des âmes, les vis devant serrer sur les brins non étamés.
Remettre un collier de serrage du câble à proximité de la borne de raccordement et un autre à proximité du presse-étoupe.

RACCORDEMENT ELECTRIQUE EN 24 VAC.

Couper la tension d'alimentation.
Enlever le câble fixé sur la borne 230 VAC.
Eventuellement, utiliser ce câble pour l'alimentation 24 VAC.
IL EST IMPERATIF d'enlever les deux STRAPS à l'intérieur du doseur puis de relier la borne 24VAC du doseur à la tension d'alimentation par l'intermédiaire d'un câble
(type HO5VVF) 2 X 0.75 mm² minimum.

RACCORDEMENT ELECTRIQUE PARTICULIER D'UNE ALIMENTATION EN 230 VAC ET D'UNE AUTRE EN 24 VAC.

Il est possible de panacher les tensions, afin que l'une soit en 230 VAC et l'autre en 24 VAC.
Pour la tension 24 VAC, retirer les 2 straps correspondants :
ST1 et ST2 pour l'alimentation RECHARGE.
ou ST3 et ST4 pour l'alimentation RINCAGE
Dans tous les cas, respecter les consignes de sécurité et d'installation des paragraphes précédents.

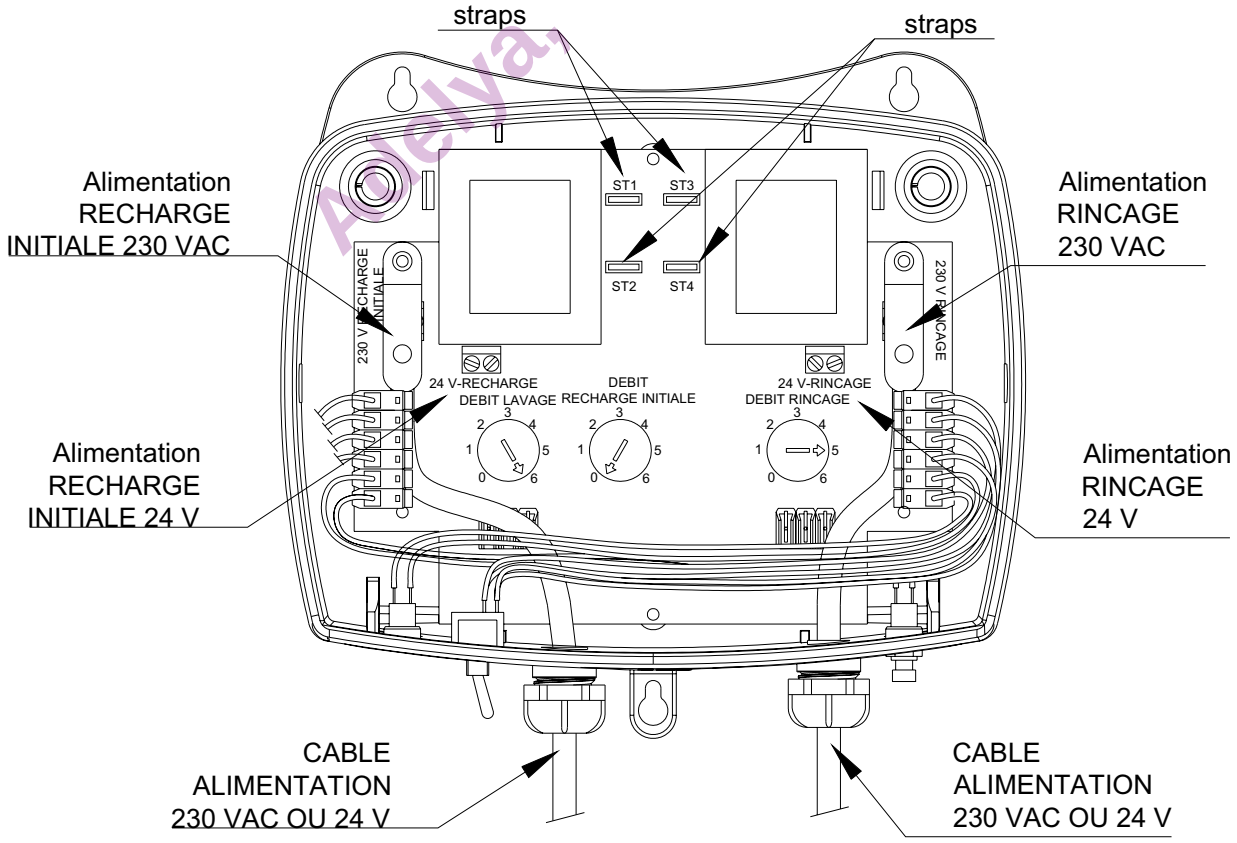

Adelya, Terre d'Hygiène

14076-FT.pdf

REGLAGES

14076-FT.pdf

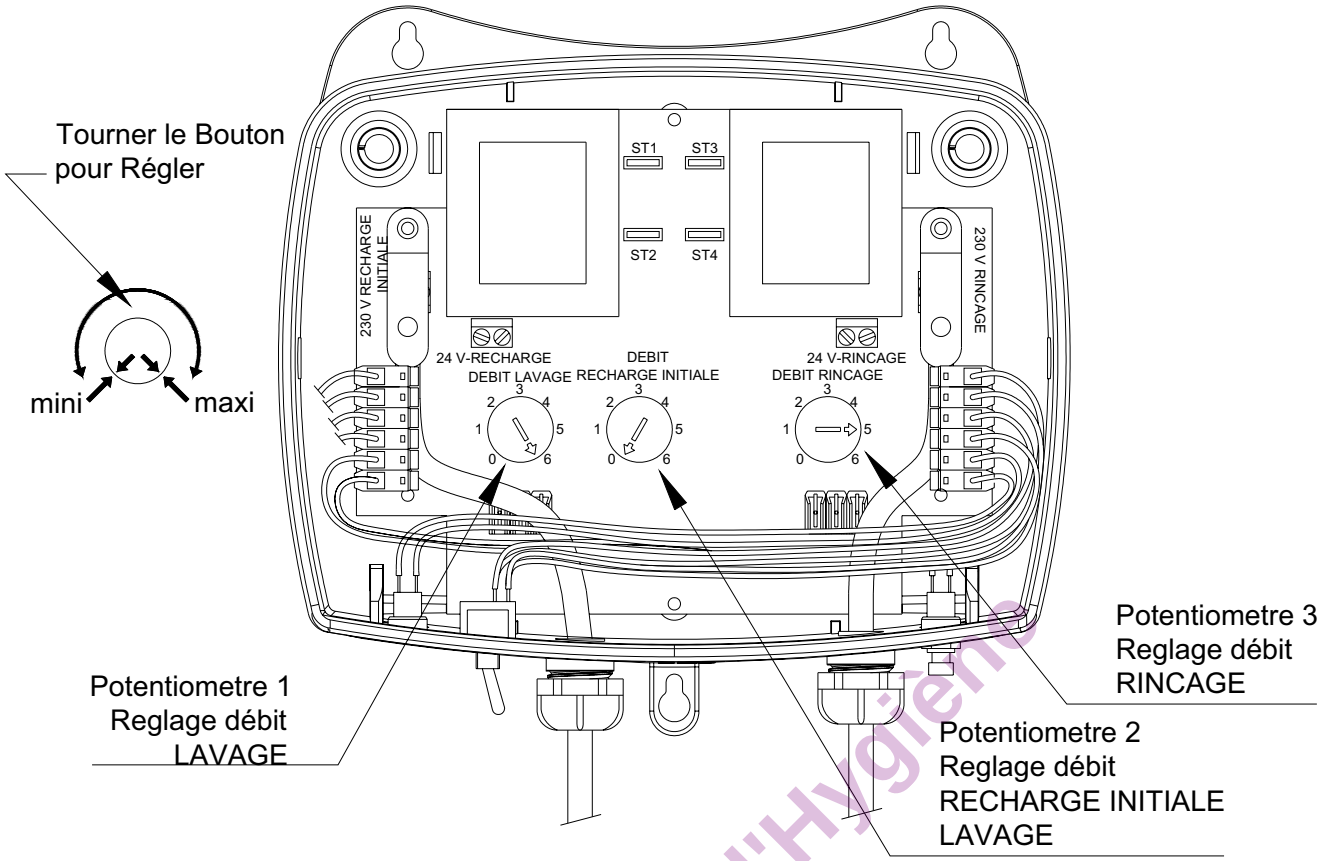

Adelya, Terre d'Hygiène

✓ DOSAGE INITIAL LAVAGE

Effectuer les réglages désirés à l'aide du potentiomètre 2, repéré << RECHARGE INITIALE >>, sachant que le temps de dosage initial est réglable de 0 à environ 240 secondes

Position	0	1	2	3	4	5	6
Temps	0	45''	1'30''	2'15''	3'	4'	5'
Ml	0	62	125	175	250	330	415

✓ LAVAGE

Effectuer les réglages désirés à l'aide du potentiomètre 1, repéré <<DEBIT Lavage>> suivant la capacité de la machine à laver la vaisselle sachant que le débit de la pompe rinçage est réglable d'environ de 0.15 ml à 5000 ml / heure.

Position	0	1	2	3	4	5	6
Ml / minute	6	12	30	40	50	67	95

✓ RINÇAGE

Effectuer les réglages désirés à l'aide du potentiomètre 3, repéré <<DEBIT Rinçage>> suivant la capacité de la machine à laver la vaisselle sachant que le débit de la pompe rinçage est réglable d'environ de 0.02 ml à 1020 ml / heure.

Position	0	1	2	3	4	5	6
Ml / minute	1	2.5	4.6	6.6	8	10	17

14076-FT.pdf

PIECES DETACHEES

14076-FT.pdf

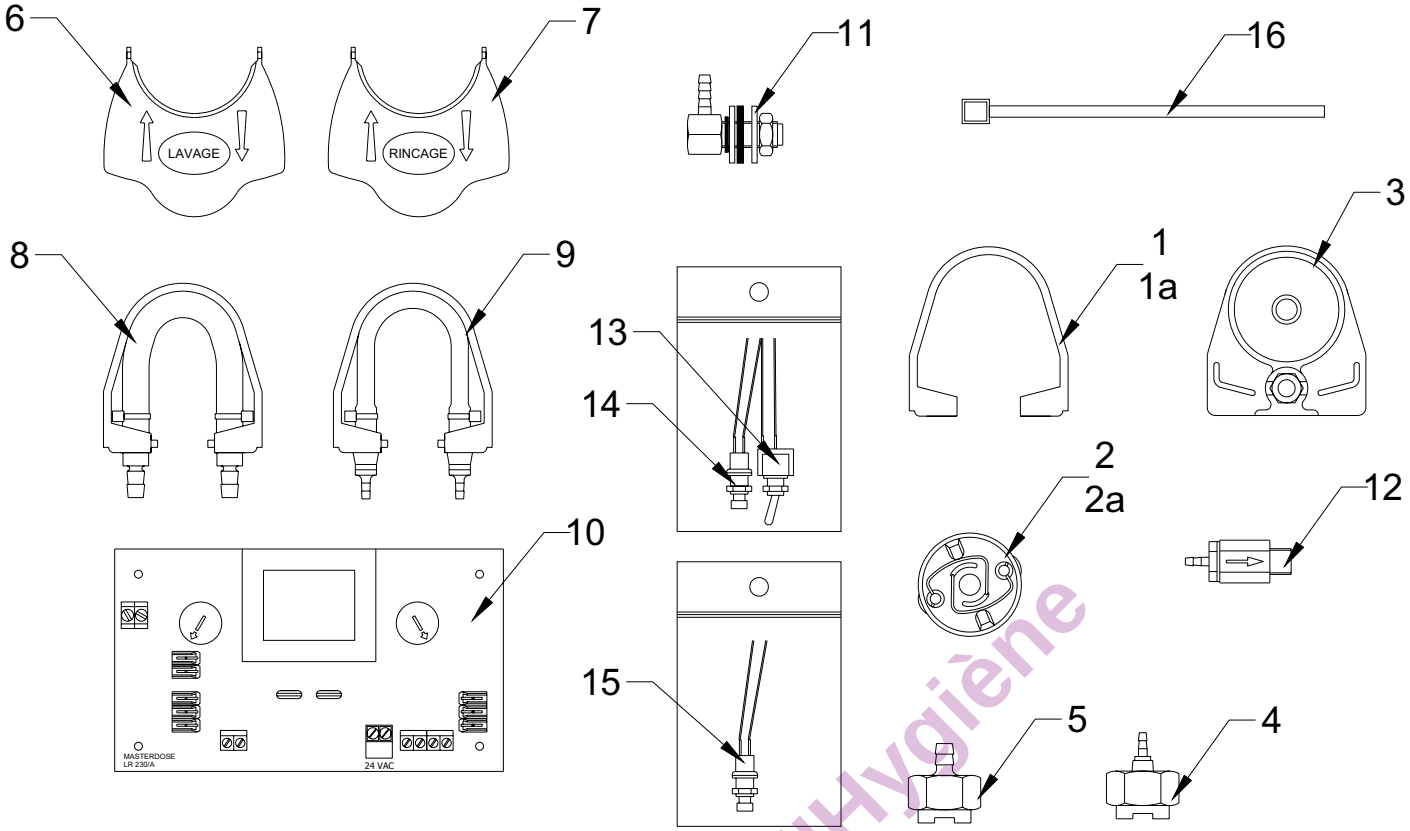

REP	CODE	DESIGNATION
1	Sur demande	BERCEAU GRIS - LAVAGE
1a	Sur demande	BERCEAU BLEU CLAIR - RINCAGE
2	Sur demande	ROTOR GRIS POMPE LAVAGE
2a	Sur demande	ROTOR BLEU CLAIR POMPE RINCAGE
3	Sur demande	FACADE POMPE
4	PCREL00004	CREPINE D'ASPIRATION GRISE LAVAGE
5	PCRER00003	CREPINE D'ASPIRATION BLEUE CLAIR RINCAGE
6	Sur demande	TABLIER GRIS LAVAGE
7	Sur demande	TABLIER BLEU CLAIR RINCAGE
8	PKITL00006	KIT TUYAU LAVAGE - SILICONE
8	PKITL00008	KIT TUYAU LAVAGE - SANTOPRENE
8	PKITL00009	KIT TUYAU LAVAGE - CFLEX
9	PKITR00018	KIT TUYAU RINCAGE - SANTOPRENE
9	PKITR00015	KIT TUYAU RINCAGE - SILICONE
10	PCIIN00002	CIRCUIT DE COMMANDE
11	PPASE00610	PASSAGE DE CLOISON EQUERRE
12	PCLAC00274	CLAPET D'INJECTION
13 / 14	PBOUT00003	BOUTONS ON/OFF + REAMORCAGE
15	PBOUT00015	BOUTON REAMORCAGE
16	PATTA11124	COLLIER RILSAN

Adelya, Terre d'Hygiène

14076-FT.pdf

COLISAGE

14076-FT.pdf

1 Doseur avec 2 câbles d'alimentation – longueur 3m

Partie Lavage

1 Tuyau PVC Ø5x8 – longueur 6m
1 Rondelle cache poussière (repère lavage)
1 Crépine de lavage
1 Passage de cloison équerre inox

Partie Rinçage

1 Tuyau Rilsan Ø2.7x4 – longueur 6m
1 Rondelle cache poussière (repère rinçage)
1 Crépine de rinçage
1 Clapet d'injection inox

4 Colliers Rilsan
1 kit de fixation comprenant : 3 Vis TR 3.5x30
3 Chevilles Ø5x25
1 Notice Technique
1 Emballage 260x200x180

Adelya, Terre d'Hygiène

14076-FT.pdf