42128B-FT.pdf

Katrin Gigantbox S Argent

953364



- Porte-rouleaux usagés intégré unique. Serrure flexible. Choix entre la fonction avec et sans clé.
- Le beau design compact permet l'installation du distributeur même dans les plus petits sanitaires.
- Couleur argent style. Acier inoxydable robuste, comme le revêtement. Meilleure sécurité anti-incendie.

ISO9001 ISO14001

Produit

x	260 mm
y	261 mm
z	135 mm

Argent

0.7 kg

Emballage pour le transport

x	266 mm
y	268 mm
z	141 mm

1

UV

0.83 kg

6414300953364

Information concernant la palette

x	800 mm
y	1220 mm
z	1200 mm

96

101.7 kg

6414307953350

Dimensions

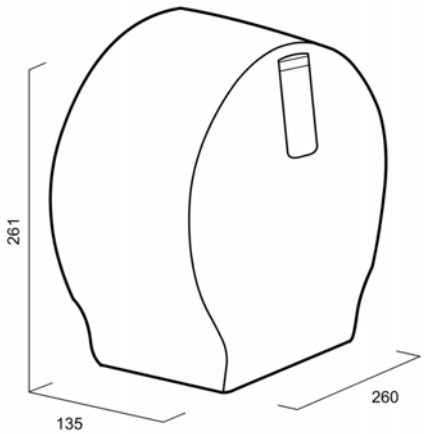

Instructions de montage

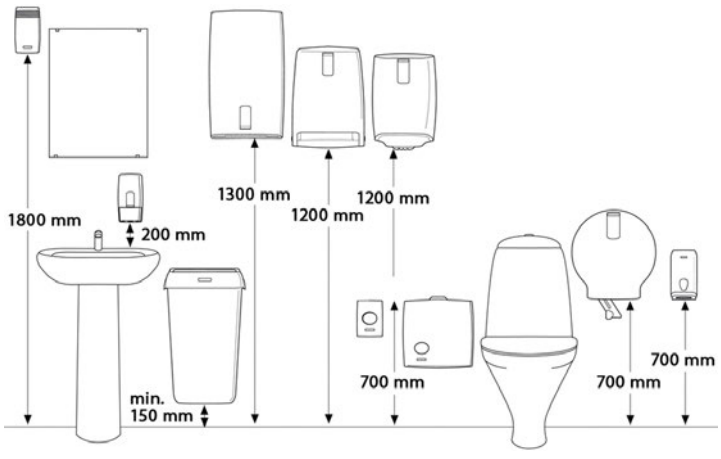

Adelya, Terre d'Hygiène

42128B-FT.pdf